記号・数量	1 AW　10ヶ所	2 AW　4ヶ所	3 AW　10ヶ所	4 AW　2ヶ所
	見込 70 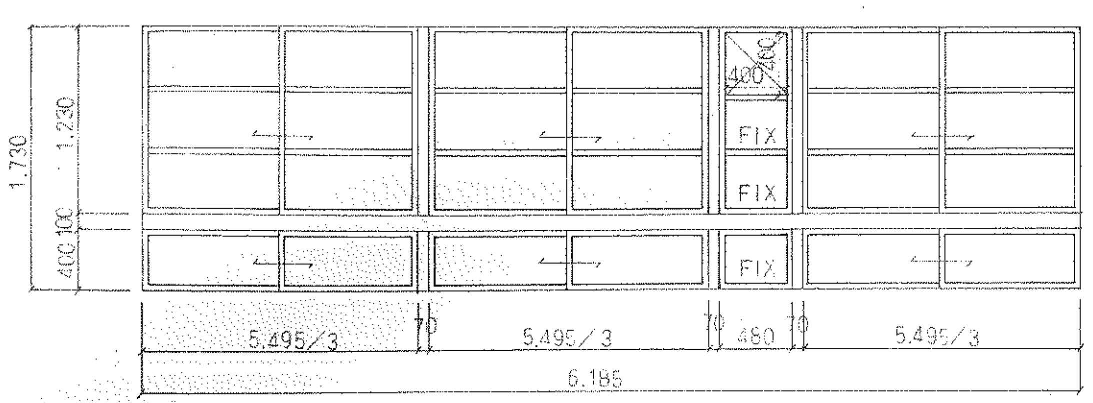	見込 70 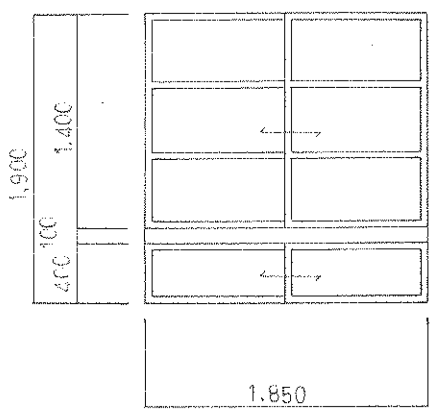	見込 100 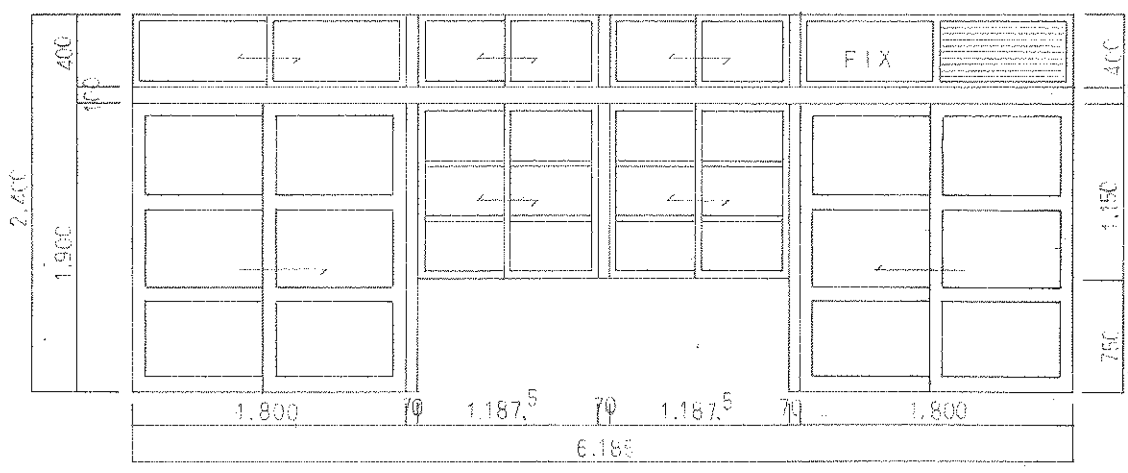	見込 70 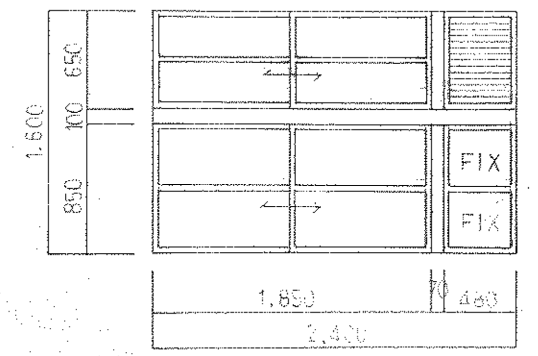
場所	教室	教室	教室	教室
形式	はめ殺し付2段3連引違い窓	2段引違い窓	2段4連引違い窓	はめ殺し付2段引違い窓
寸法	1.730 × 6.185	1.900 × 1.850	2.400 × 6.185	1.600 × 2.400
硝子	3m/m トーメイ	3m/m トーメイ	3m/m トーメイ（下窓 下二段は型ガラス4m/m）　出入口はポリカーボネート板㋐5（上段トーメイ、下2段 型板）	3m/m トーメイ
備考	換気扇用開口 300□ アルミ製パネル㋐3		ランマ ガラリ付　シリンダー錠（ゴールS1703-5程度）左右共	ランマ ガラリ付

1.730
1.230
100
400
400
FIX
FIX
FIX
5.495/3
70
5.495/3
70
480
70
5.495/3
6.185
1.900
1.400
100
400
1.850
400
100
2.400
1.900
FIX
400
1.350
750
1.800
70
1.187.5
70
1.187.5
70
1.800
6.185
1.600
650
100
850
FIX
FIX
1.850
70
480
2.400

記号・数量	5 AW　2ヶ所	6 AW　1ヶ所	7 AW　4ヶ所	1 SD　1ヶ所	2 SD　1ヶ所
	見込 70 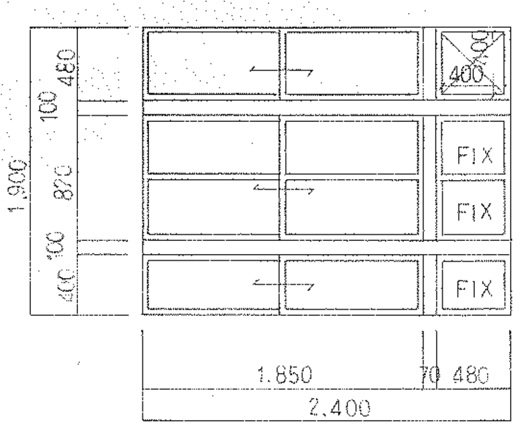	見込 70 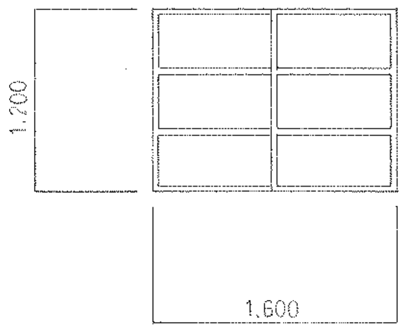	見込 100 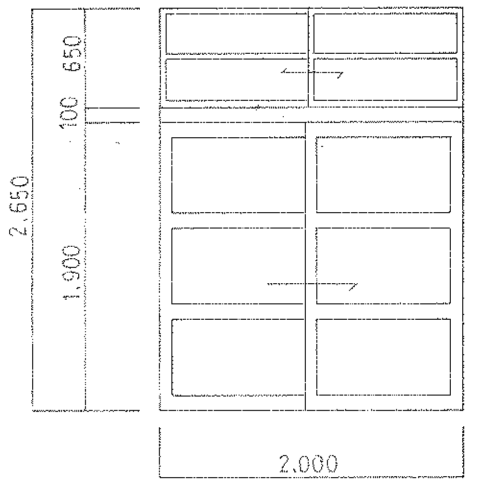	見込 100 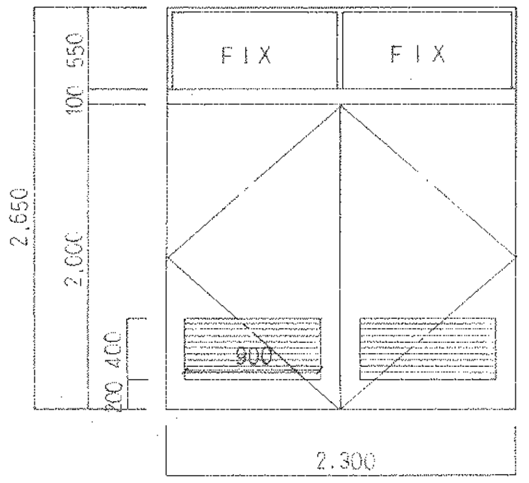	見込 100 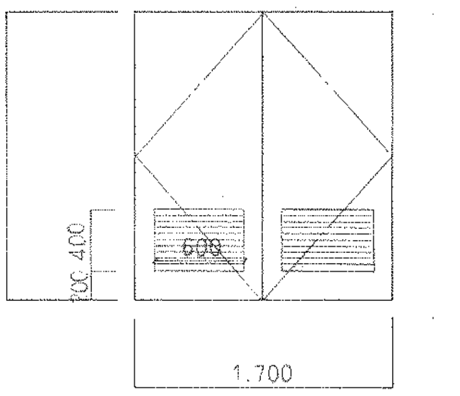
場所	教室	倉庫	教室	倉庫	倉庫
形式	はめ殺し付3段引違い窓	引違い窓　（取り替えサッシ）	2段引違い窓	ランマ付両開き戸（ガラリ付）	ガラリ付両開き戸
寸法	1.900 × 1.850	1.200 × 1.600	2.650 × 2.000	2.650 × 2.300	1.900 × 1.700
硝子	3m/m トーメイ	ラフワイヤー 6.8m/m	3m/m トーメイ　出入口はポリカーボネート板㋐5（上段トーメイ、下2段型板）	ラフワイヤー 6.8m/m	
備考	換気扇用開口 300□ アルミ製パネル㋐3		シリンダー錠（ゴールS1703-5程度）	シリンダー錠（握玉付）　丁番3枚吊り　フランス落し　戸当り	シリンダー錠（握玉付）　丁番3枚吊り　フランス落し　戸当り

480
100
870
100
400
1.900
400
FIX
FIX
FIX
1.850
70
480
2.400
1.200
1.600
650
100
2.650
1.900
2.000
550
100
2.650
2.000
400
200
FIX
FIX
900
2.300
1.900
400
200
600
1.700

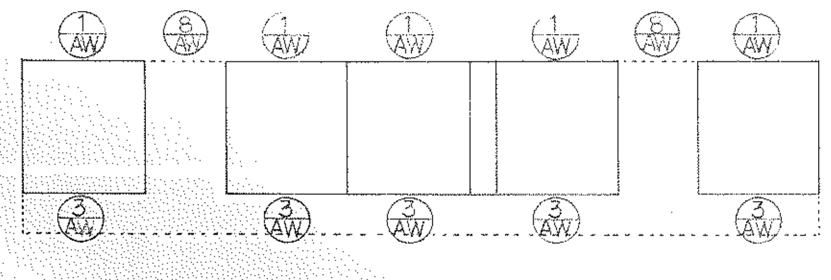

1 AW
8 AW
1 AW
1 AW
1 AW
6 AW
1 AW
3 AW
3 AW
3 AW
3 AW
3 AW

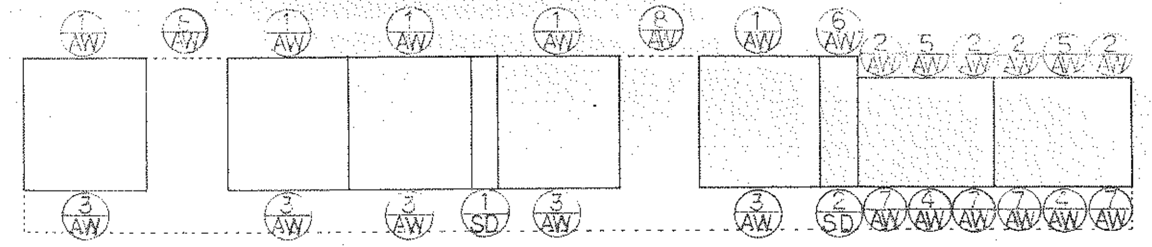

1 AW
8 AW
1 AW
1 AW
1 AW
8 AW
1 AW
6 AW
2 AW
5 AW
2 AW
3 AW
5 AW
2 AW
3 AW
2 AW
3 AW
1 SD
3 AW
3 AW
2 SD
7 AW

※ 建具は、AW-1、2、4、5、6はカバー工法とし、その他は、既存サッシの撤去新設とする。
※ 製作にあたっては、事前に現地において寸法を確認の上、施工図において、係員の承認を得ること。
※ FIX部分はシーリング材にて、ガラスを固定する。
※ 握玉はステンレス製とする。又建具金物等は全て見本提出の上、係員の承認後取付とする。
※ マスターキーを製作し、（3本）既設のものとあわすこと。
※ 全て額縁付とし、窓については面台（アルミ製）付とする。--- AWのみ

記号・数量	8 AW　4ヶ所
	見込 70 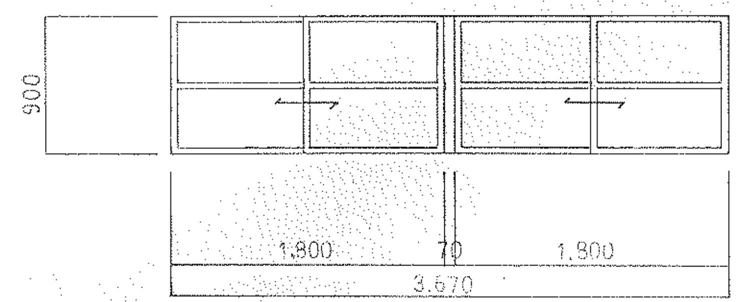
場所	階段室
形式	2連引違い窓
寸法	900 × 3.670
硝子	3m/m トーメイ
備考	

900
1.800
70
1.800
3.670

名称	市立第二中学校大規模改修工事（建築主体工事）		
図面名称	建具リスト	縮尺	1:50
設計年月日	62.6	番号	16
課長　課長代理		係長	設計

大阪府寝屋川市教育委員会管理部　施設課